Технические характеристики

№	Наименование	Количество	Ед. изм.	Примечание
1	Глубина	2000	мм	
2	Ширина	7320	мм	
3	Высота	2440	мм	
4	Вес	103	кг	
5	Обьем	0,02	м3	
6				

Устройство изделия

Ворота футбольные представляют собой сборную конструкцию из: перекладины и двух штанг из алюминиевого овального профиля 100х120, боковых планок из трубы d42х2 мм и задней опоры из трубы 40х40х2 мм. Комплектуются двумя бетонируемыми стаканами с крышками. Межосевое расстояние между стаканами для бетонирования - 7424 мм.

Производитель оставляет за собой право вносить в конструкцию и состав изделия изменения не влияющие на ухудшение функциональных свойств последнего.

Гарантия производителя

Изготовитель гарантирует соответствие изделия назначению и техническим требованиям при соблюдении потребителем условий монтажа, эксплуатации и хранения.
Внесение изменений в конструкцию изделия не допускается.

Сведения о сертификации

Изделие «Ворота футбольные 7,32х2,44х2 алюминиевые со стаканами» не подлежит обязательной сертификации.

Сведения о приемке

Изделие «Ворота футбольные 7,32х2,44х2 алюминиевые со стаканами» соответствует Общероссийскому классификатору продукции ОК 034-2014, конструкторской документации и признано годным для эксплуатации.

Дата выпуска: _____/_____/_____ г.

Штамп ОТК

www.olimpciti.ru
Производитель: ООО СП «ОЛСИСПОРТ»
142516, Московская обл.,
г.о. Павловский Посад, д. Алфёрово, 180а
Тел.(495) 785-22-74, e-mail: info@olimpciti.ru

ОС-09708 Ворота футбольные 7,32х2,44х2 алюминиевые 100х120 со стаканами

Предназначены для обозначения границ пространственной зоны в которую нужно забить мяч что-бы был засчитан гол при игре в футбол и т.д.

Запрещается эксплуатировать ворота при отсутствии устройств, предотвращающих их опрокидывание.



Технические характеристики

№	Наименование	Количество	Ед. изм.	Примечание
1	Глубина	2000	мм	
2	Ширина	7320	мм	
3	Высота	2440	мм	
4	Вес	103	кг	
5	Обьем	0,02	м3	
6				

Устройство изделия

Ворота футбольные представляют собой сборную конструкцию из: перекладины и двух штанг из алюминиевого овального профиля 100х120, боковых планок из трубы d42х2 мм и задней опоры из трубы 40х40х2 мм. Комплектуются двумя бетонируемыми стаканами с крышками. Межосевое расстояние между стаканами для бетонирования - 7424 мм.

Производитель оставляет за собой право вносить в конструкцию и состав изделия изменения не влияющие на ухудшение функциональных свойств последнего.

Гарантия производителя

Изготовитель гарантирует соответствие изделия назначению и техническим требованиям при соблюдении потребителем условий монтажа, эксплуатации и хранения.
Внесение изменений в конструкцию изделия не допускается.

Сведения о сертификации

Изделие «Ворота футбольные 7,32х2,44х2 алюминиевые стаканами» подлежит обязательной сертификации.

Сведения о приемке

Изделие «Ворота футбольные 7,32х2,44х2алюминиевые стаканами» соответствует Общероссийскому классификатору продукции ОК 034-2014, конструкторской документации и признано годным для эксплуатации.

Дата выпуска: _____/_____/_____ г.

Штамп ОТК

www.olimpciti.ru
Производитель: ООО СП «ОЛСИСПОРТ»
142516, Московская обл.,
г.о. Павловский Посад, д. Алфёрово, 180а
Тел.(495) 785-22-74, e-mail: info@olimpciti.ru

ОС-09708 Ворота футбольные 7,32х2,44х2 алюминиевые 100х120 со стаканами

Предназначены для обозначения границ пространственной зоны в которую нужно забить мяч что-бы был засчитан гол при игре в футбол и т.д.

Запрещается эксплуатировать ворота при отсутствии устройств, предотвращающих их опрокидывание.



Состав изделия

№	Наименование	К-во	Ед изм	
1	Перекладина	1	шт.	
2	Штанга левая	1	шт.	
3	Штанга правая	1	шт.	
4	Планка боковая левая	1	шт.	
5	Планка боковая правая	1	шт.	
6	Опора поперечная	1	шт.	
7	Угловой элемент	2	шт.	
	Комплект крепежа			
8	Винт впотай М8х35	12	шт.	
9	Болт М8х16	10	шт.	
10	Болт М10х25	2	шт.	
11	Пластина с резьбой М8	10	шт.	
12	Клипса	47	шт.	

Инструкция по сборке

1. Сориентировать и вставить 2 угловых элемента (7) в перекладину (1) . Наживить и закрепить винты (8) в перекладину (1).
2. Разметить положение и вставить пластины с резьбой в паз перекладины. **Далее не менять положение деталей.** Сориентировать и одеть штанги (2) и (3) на угловые элементы (7). Наживить винты (8) в штангах (2) и (3).
3. Разметить положение и вставить в пазы штанг (2) и (3) пластины с резьбой (11). Пристыковать к воротам планки боковые (4) и (5) левую и правую. Наживить болты (9) в пластины с резьбой (11).
4. Отрегулировать положение перекладины (1) относительно штанг (2) и (3). Выбрать зазоры между этими деталями и затянуть болты.
5. Сориентировать и закрепить опору заднюю (6) болтами (10) в планках боковых (4) и (5).

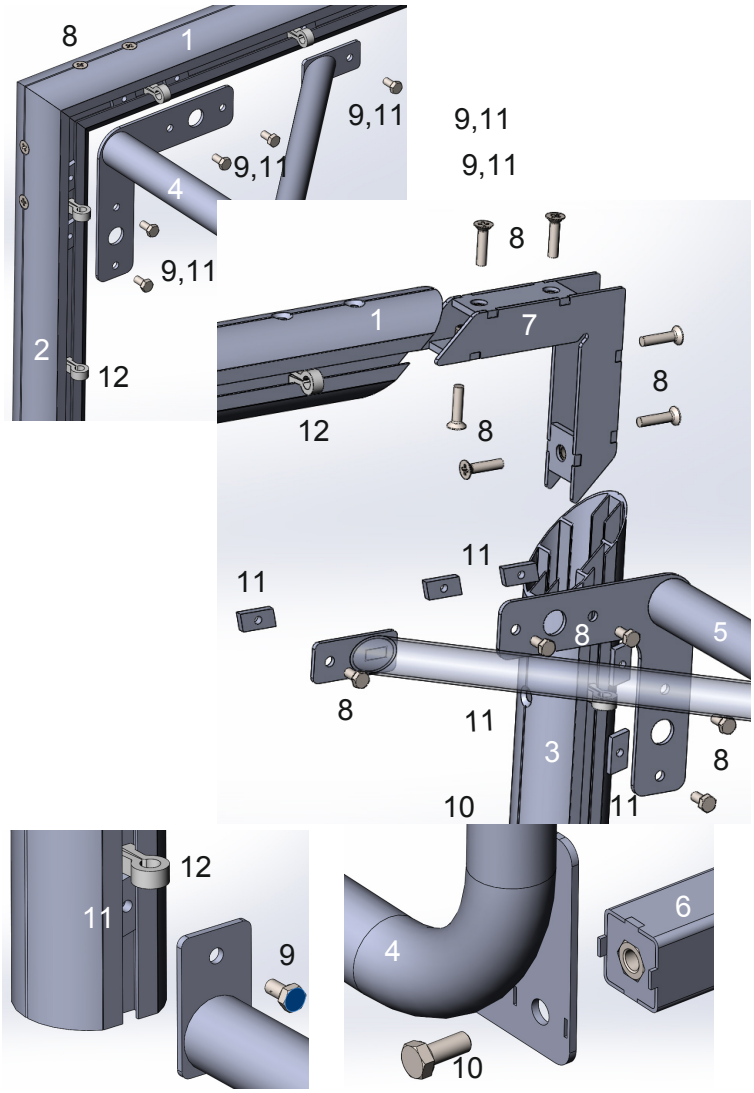

Состав изделия

№	Наименование	К-во	Ед изм	
1	Перекладина	1	шт.	
2	Штанга левая	1	шт.	
3	Штанга правая	1	шт.	
4	Планка боковая левая	1	шт.	
5	Планка боковая правая	1	шт.	
6	Опора поперечная	1	шт.	
7	Угловой элемент	2	шт.	
	Комплект крепежа			
8	Винт впотай М8х35	12	шт.	
9	Болт М8х16	10	шт.	
10	Болт М10х25	2	шт.	
11	Пластина с резьбой М8	10	шт.	
12	Клипса	47	шт.	

Инструкция по сборке

1. Сориентировать и вставить 2 угловых элемента (7) в перекладину (1) . Наживить и закрепить винты (8) в перекладину (1).
2. Разметить положение и вставить пластины с резьбой в паз перекладины. **Далее не менять положение деталей.** Сориентировать и одеть штанги (2) и (3) на угловые элементы (7). Наживить винты (8) в штангах (2) и (3).
3. Разметить положение и вставить в пазы штанг (2) и (3) пластины с резьбой (11). Пристыковать к воротам планки боковые (4) и (5) левую и правую. Наживить болты (9) в пластины с резьбой (11).
4. Отрегулировать положение перекладины (1) относительно штанг (2) и (3). Выбрать зазоры между этими деталями и затянуть болты.
5. Сориентировать и закрепить опору заднюю (6) болтами (10) в планках боковых (4) и (5).

