## Технические характеристики

| № | Наименование | Количество | Ед. изм. | Примечание |
|---|---|---|---|---|
| 1 | Глубина | 1020 | мм | |
| 2 | Ширина | 3000 | мм | |
| 3 | Высота | 2000 | мм | |
| 4 | Вес | 80 | кг | |
| 5 | Обьем | 0,01 | м3 | |
| 6 | | | | |

## Устройство изделия

Ворота минифутбольные гандбольные представляют собой сборную конструкцию из: перекладины и двух штанг из алюминиевого профиля 80х80, боковых опор из трубы d42х2 мм, двух сварных бетонируемых стаканов с крышками.

Производитель оставляет за собой право вносить в конструкцию и состав изделия изменения не влияющие на ухудшение функциональных свойств последнего.

**Гарантия производителя**

Изготовитель гарантирует соответствие изделия назначению и техническим требованиям при соблюдении потребителем условий монтажа, эксплуатации и хранения.

**Сведения о сертификации**

***Изделие «Ворота минифутбол гандбол 3х2х1 со стаканами и опорами под сетку» обязательной сертификации не подлежит.***

**Сведения о приемке**

***Изделие «Ворота минифутбол гандбол 3х2х1 со стаканами и опорами под сетку» соответствует Общероссийскому классификатору продукции ОК 005-93, технико-конструкторской документации и признано годным для эксплуатации.***

**Дата выпуска:** _____/_____/_____ г.

**Штамп ОТК**

www.olimpciti.ru

Производитель: ООО СП «ОЛСИСПОРТ» 142516, Московская обл., дер. Алфёрово, д. 180а Тел.(499) 490-44-25 офис, e-mail: info@olimpciti.ru

## ОС-10818 Ворота минифутбол гандбол 3х2х1 со стаканами и опорами под сетку.

Предназначены для обозначения границ пространственной зоны в которую нужно забить мяч что-бы был защитан гол при игре в футбол и т.д.

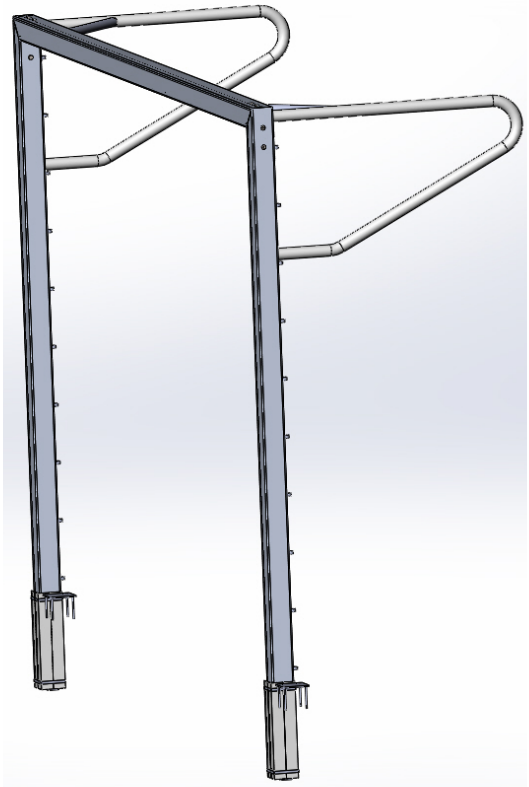

## Технические характеристики

| № | Наименование | Количество | Ед. изм. | Примечание |
|---|---|---|---|---|
| 1 | Глубина | 1020 | мм | |
| 2 | Ширина | 3000 | мм | |
| 3 | Высота | 2000 | мм | |
| 4 | Вес | 80 | кг | |
| 5 | Обьем | 0,01 | м3 | |
| 6 | | | | |

## Устройство изделия

Ворота минифутбольные гандбольные представляют собой сборную конструкцию из: перекладины и двух штанг из алюминиевого профиля 80х80, боковых опор из трубы d42х2 мм, двух сварных бетонируемых стаканов с крышками.

Производитель оставляет за собой право вносить в конструкцию и состав изделия изменения не влияющие на ухудшение функциональных свойств последнего.

**Гарантия производителя**

Изготовитель гарантирует соответствие изделия назначению и техническим требованиям при соблюдении потребителем условий монтажа, эксплуатации и хранения.

**Сведения о сертификации**

***Изделие «Ворота минифутбол гандбол 3х2х1 со стаканами и опорами под сетку» обязательной сертификации не подлежит.***

**Сведения о приемке**

***Изделие «Ворота минифутбол гандбол 3х2х1 со стаканами и опорами под сетку» соответствует Общероссийскому классификатору продукции ОК 005-93, технико-конструкторской документации и признано годным для эксплуатации.***

**Дата выпуска:** _____/_____/_____ г.

**Штамп ОТК**

www.olimpciti.ru

Производитель: ООО СП «ОЛСИСПОРТ» 142516, Московская обл., дер. Алфёрово, д. 180а Тел.(499) 490-44-25 офис, e-mail: info@olimpciti.ru

## ОС-10818 Ворота минифутбол гандбол 3х2х1 со стаканами и опорами под сетку.

Предназначены для обозначения границ пространственной зоны в которую нужно забить мяч что-бы был защитан гол при игре в футбол и т.д.

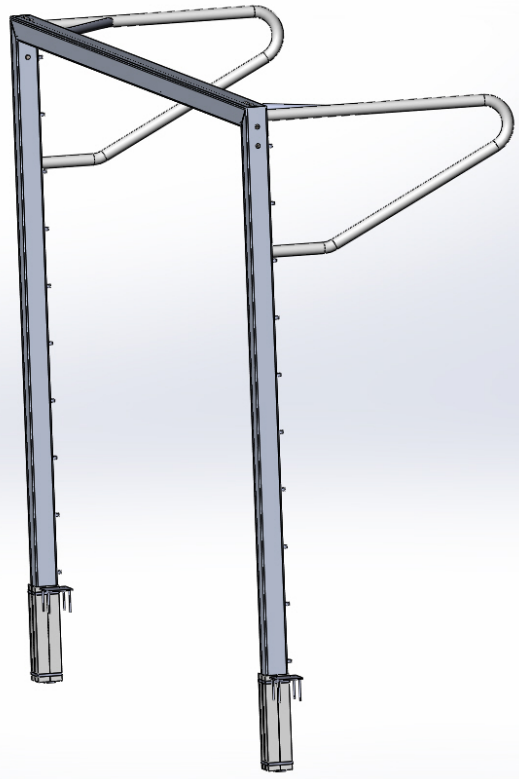

## Состав изделия

| № | Наименование | К-во | Ед изм | |
|---|---|---|---|---|
| 1 | Перекладина | 1 | шт. | |
| 2 | Штанга левая | 1 | шт. | |
| 3 | Штанга правая | 1 | шт. | |
| 4 | Опора левая под сетку | 1 | шт. | |
| 5 | Опора правая под сетку | 1 | шт. | |
| 6 | Стакан с крышкой | 2 | шт. | |
| 7 | Угловой элемент | 2 | шт. | |
| | Комплект крепежа | | | |
| 8 | Винт впотай М8х35 | 12 | шт. | |
| 9 | Болт М8х16 | 10 | шт. | |
| 10 | Пластина с резьбой М8 | 10 | шт. | |
| 11 | Клипса | 35 | шт. | |
| 12 | | | | |
| | | | | |

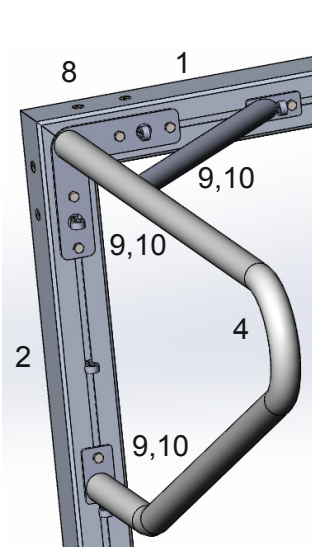


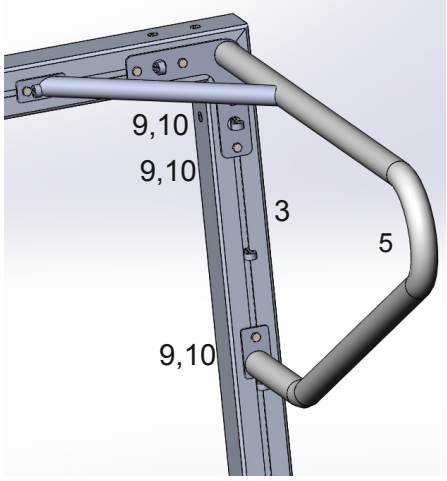


## Инструкция по сборке

1. Сориентировать и вставить 2 угловых элемента (7) в перекладину (1) . Наживить и закрепить винты (8) в перекладину (1).
2. Разметить положение и вставить пластины с резьбой в паз перекладины. Сориентировать и одеть штанги (2) и (3) на угловые элементы (7). Наживить винты (8) в штангах (2) и (3).
3. Разметить положение и вставить в пазы штанг (2) и (3) пластины с резьбой (10). Пристыковать к воротам опоры (4) и (5) левую и правую. Наживить болты (9) в пластины (10).
4. Отрегулировать положение перекладины (1) относительно штанг (2) и (3). Выбрать зазоры между этими деталями и затянуть болты.
5. Стаканы с крышками входят в состав изделия но не крепятся к воротам.

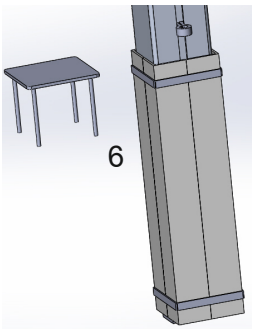


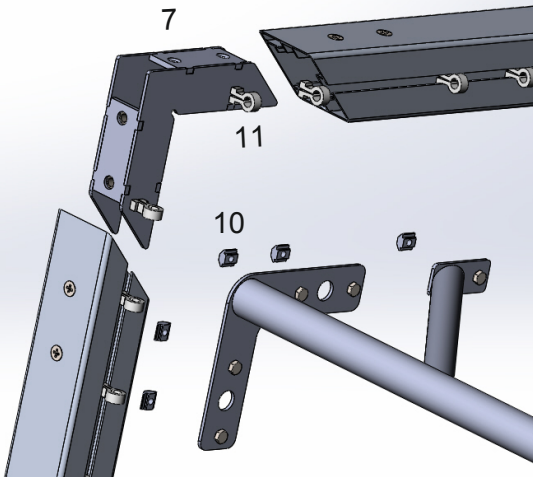


---

## Состав изделия

| № | Наименование | К-во | Ед изм | |
|---|---|---|---|---|
| 1 | Перекладина | 1 | шт. | |
| 2 | Штанга левая | 1 | шт. | |
| 3 | Штанга правая | 1 | шт. | |
| 4 | Опора левая под сетку | 1 | шт. | |
| 5 | Опора правая под сетку | 1 | шт. | |
| 6 | Стакан с крышкой | 2 | шт. | |
| 7 | Угловой элемент | 2 | шт. | |
| | Комплект крепежа | | | |
| 8 | Винт впотай М8х35 | 12 | шт. | |
| 9 | Болт М8х16 | 10 | шт. | |
| 10 | Пластина с резьбой М8 | 10 | шт. | |
| 11 | Клипса | 35 | шт. | |
| 12 | | | | |
| | | | | |

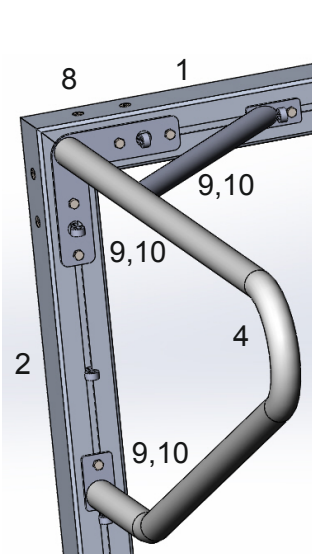


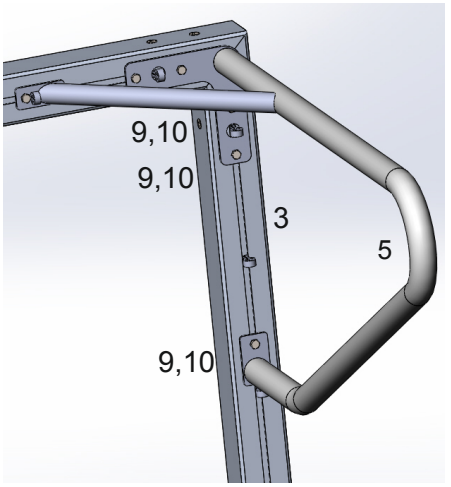


## Инструкция по сборке

1. Сориентировать и вставить 2 угловых элемента (7) в перекладину (1) . Наживить и закрепить винты (8) в перекладину (1).
2. Разметить положение и вставить пластины с резьбой в паз перекладины. Сориентировать и одеть штанги (2) и (3) на угловые элементы (7). Наживить винты (8) в штангах (2) и (3).
3. Разметить положение и вставить в пазы штанг (2) и (3) пластины с резьбой (10). Пристыковать к воротам опоры (4) и (5) левую и правую. Наживить болты (9) в пластины (10).
4. Отрегулировать положение перекладины (1) относительно штанг (2) и (3). Выбрать зазоры между этими деталями и затянуть болты.
5. Стаканы с крышками входят в состав изделия но не крепятся к воротам.

